STONEGROUP FINLAND	PVM. 29.1.2026	MITTAKAAVA 1:10	DETALJI SG26-823
	TYYPPI Portaat		
	SISÄLTÖ 20 mm paksulla laatalla verhoiltu ulkotilan betoniporras, sulanapitovastus		

PERIAATELEIKKAUS - RAKENNESUUNNITTELIJA SUUNNITTELEE RAKENTEET TAPAUSKOHTAISESTI - PERIAATELEIKKAUS

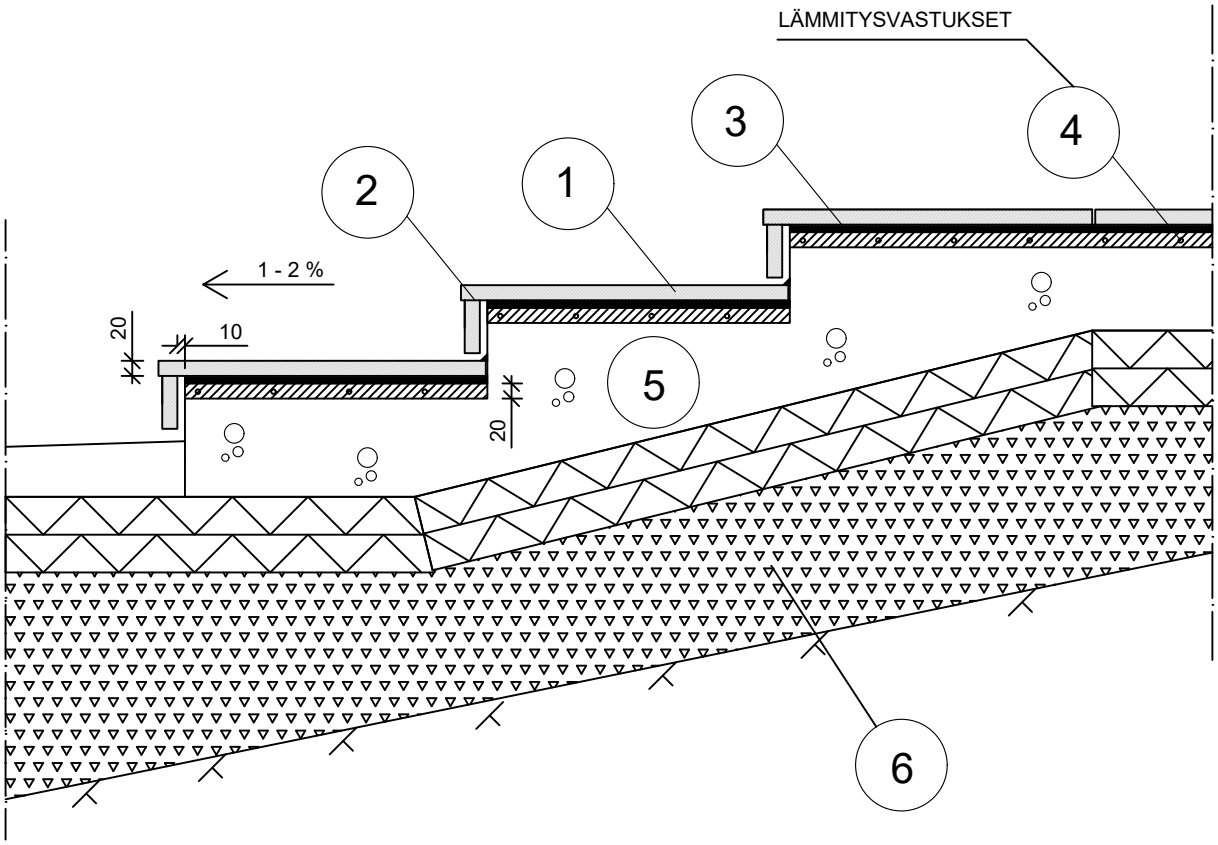

1)
Kiven tai laatan paksuus 20 mm

2)
Otsakivi liimataan epoksilla Tenax Domo 10. Kivet saumataan luonnonkiville sopivalla massalla. Tuuletus kiven taakse.

3)
Kivet kiinnitetään ulkotiloihin soveltuvalla SS2 laatoituslaastilla esim. Fescon SS2. Tuplakiinnitys nakkikammalla. 100 % tartunta ehdoton. Laastin aallot samaan suuntaan.

4)
Lämmitysvastukset erillisen suunnitelman mukaan. Vastukset peitetään Korro K45 laastilla. Vastukset voidaaan myös upottaa valuvaiheessa betoniin.

5)
Betonivalu esim. C40/50, XF3 + raudoitus rakennesuunnittelijan ohjeen mukaan.

6)
Kapillaarikatko esim. 300 mm #8-16mm tiivistetään 400 kg täryllä 3-kertaa yli. Routasuojaus ja salaojitus huomioitava.

Copyright © 2026 Stonegroup Finland Oy